EN The manufacturer reserves the right to make changes to the product, release firmware updates, and update this manual at any time. Visit www.segway.com or check the Segway-Ninebot app to download the latest user materials. You must install the app, activate your KickScooter, and obtain the latest updates and safety instructions.

FR Le fabricant se réserve le droit d'apporter des modifications au produit, de publier des mises à jour du microprogramme et de réviser ce manuel à tout moment. Visitez www.segway.com ou consultez l'application Segway-Ninebot pour télécharger les derniers contenus utilisateur. Vous devez installer l'application, activer votre trottinette et obtenir les dernières mises à jour et consignes de sécurité.

ES El fabricante se reserva el derecho a realizar cambios en el producto, actualizaciones del firmware y modificaciones de este manual en cualquier momento. Visita www.segway.com o revisa la app para descargar los materiales de usuario más recientes. Debes instalar la aplicación Segway-Ninebot, activar tu KickScooter y obtener las actualizaciones e instrucciones de seguridad más recientes.

EN The pictures shown are for illustration purposes only. The actual product may vary.

FR La photo est pour référence seulement. Veuillez vous référer au produit réel pour plus de détails.

ES La imagen es solo de referencia. Remítase al producto en sí para ver más detalles.

22
PAP
Raccolta Carta
www.segway.com
POWERED BY SEGWAY
XX
CE.04.00.0799.08-A

Ninebot KickScooter

EN Product Manual

FR Manuel du Produit

ES Manual del producto

ninebot®

1 Diagram

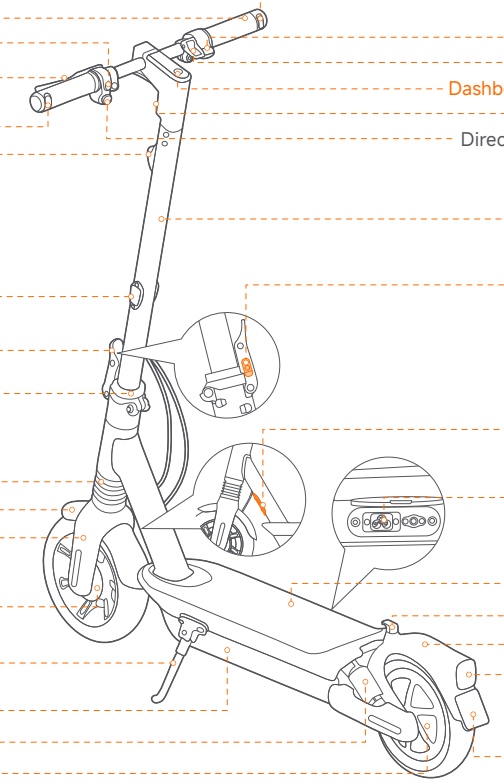
Right Direction Indicator
Handlebar
Horn Button
Brake Lever
Left Direction Indicator
Front Reflector
Side Reflector
Quick-release Lever
Folding Mechanism
Front Shock Absorber
Front Fender
Front Fork
Drum Brake
Kickstand
Battery Compartment
Rear Shock Absorber
Hub Motor
Electronic Throttle
Snap Hook
Dashboard & Power Button
Headlight
Direction Indicator Switch
Stem
Safety Button
Horn
Charge Port
Footboard
Buckle
Rear Fender
Tail light
& Brake Light
& Reflector
Insurance
Plate Area

Dashboard & Power Button

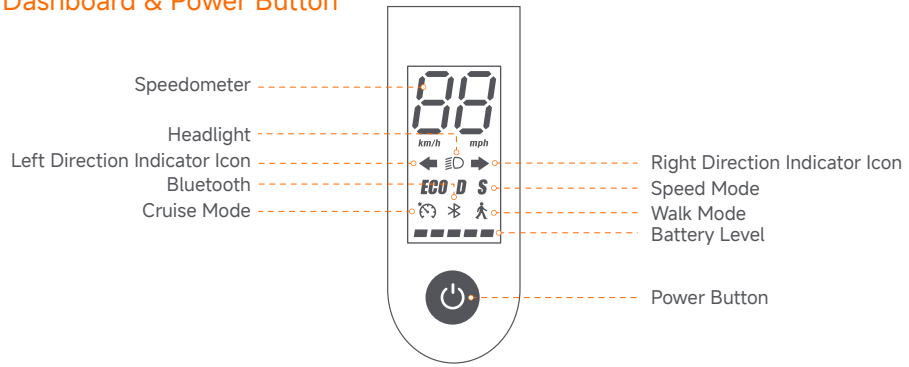

Power Button: Press the button to power on; press and hold the button for 3 seconds to power off. When the KickScooter is on, press the button to turn on/off the headlight and the tail light; and press twice to switch between the speed modes.

Speedometer: It displays the current speed of the scooter, as well as error codes.

*After setting the starting speed to <1.86 mph (3 km/h), the KickScooter will automatically enter Parking mode (P) upon powered on, and the KickScooter is unable to accelerate with "P" displayed on the speedometer. Rider has to exit Parking mode (P) by squeezing the brake lever once or accelerating the KickScooter to over 1.86 mph (3 km/h) before riding.

Direction Indicator: When turning left or right, press the "←" (left) or "→" (right) switch on the direction indicator switch. Then the direction indicator will flash regularly which can be turned off by pressing the corresponding switch again.

Walk Mode: Max. speed is 3.1 mph (5 km/h).
The headlight and rear light are always on and can't be turned off.
* How to enable in the Segway-Ninebot app: Settings > Walk Mode.

Speed Mode: There are three modes available. The top speed is as follows:

*The top speed and the accelerated speed of Sport mode (S) can be adjusted in Segway-Ninebot APP. (Current battery level will influence the maximum speed.)

Mode / Item	Speed	Range*
ECO (Energy-saving mode)	10 mph (16 km/h)	43 miles (70 km)
D (Standard mode)	16 mph (25 km/h)	31 miles (50 km)
S (Sport mode)	20 mph (32 km/h) (Factory default condition)	28 miles (45 km)
	22 mph (35 km/h) (Enable Higher speed via the Segway-Ninebot APP.)	25 miles (40 km)

*Ranges of Speed Modes: Tested while riding with a full battery, 165 lbs (75 kg) load, 77 °F (25 °C), at the max. speed of each speed mode on average on pavement.

Cruise mode: The symbol indicates that the cruise mode is activated.

*Enable Cruise mode via Segway-Ninebot APP, and it will function when rider presses and holds the throttle for more than 5 seconds, with the buzzer ringing a long beep. (KickScooter can not enter Cruise mode when its speed is slower than 3.1 mph (5 km/h).

Bluetooth: It indicates that the scooter has been successfully connected to the mobile device.

Battery Level: The total battery level equals 5 bars.

* The battery power is very low when the first battery bar is red. Please charge your KickScooter immediately.

❷ Specifications

	Item	Parameter
Product	Name	Ninebot KickScooter Max G2
	Model	051501U
	Length × Width × Height	Approx. 47.6 × 22.4 × 49.8 in (1210 × 570 × 1264 mm)
	Folded: Length × Width × Height	Approx. 47.6 × 22.4 × 23.8 in (1210 × 570 × 605 mm)
	Net Weight	Approx. 53.5 lbs (24.25 kg)
Rider	Max. Payload	265 lbs (120 kg)
	Recommended Age	16+ years old
	Required Height	3'11"–6'6" (120-200 cm)
Machine	Max. Speed [1]	Approx. 20 mph (32 km/h) (Factory default condition) Approx. 22 mph (35 km/h) (Enable Higher speed via the Segway-Ninebot APP.)
	Theoretical Range [2]	Approx. 43 miles (70 km)
	Range at Max. Speed [3]	Approx. 28 miles (45 km) at speed of 20 mph (32 km/h) Approx. 25 miles (40 km) at speed of 22 mph (35 km/h)
	Max. Slope	Approx. 22%
	Traversable Terrain	Asphalt/flat pavement; obstacles < 0.4 in (1 cm); gaps < 1.2 in (3 cm).
	Operating Temperature	14–104°F (-10–40°C)
	Storage Temperature	14–122°F (-10–50°C); recommended: 50–86°F (10~30°C)
	IP Rating	IPX5
	Duration of Charging	Approx. 6 h
Battery	Nominal Voltage	36 V ⎓
	Max. Charging Voltage	42 V ⎓
	Charging Ambient Temperature	32–104°F (0–40°C)
	Nominal Capacity	15.3 Ah
	Nominal Energy	551 Wh
	Battery Management System	Over-heating, short circuit, over-current, over-discharge and over-charge protection
Motor	Nominal Power	0.45 kW, 450 W
	Max. Power	1 kW, 1000 W
Charger	Model	NB-42D0-02D9
	Type	Built-in
	Output Power	0.1218 kW, 121.8 W
	Input Voltage	100–240 V ~ 50–60 Hz, 2.0 A MAX.
	Max. Output Voltage	42 V ⎓
	Output Current	2.9 A
Tire	Tire Pressure	42-48 psi
	Tires	10-inch Tubeless Self-sealing Tire

[1] Max. Speed: tested while riding with a full battery, 75 kg (165 lbs) load on pavement.
* Some of the factors that may affect the maximum speed include the rider's weight, remaining battery power, wind resistance, etc.
Warning: it is your legal duty to comply with your local traffic law and regulations when using this product. In the Unites States, in certain States, an electric kickscooter is not allowed to be used on public road (i.e., "on-road"), if its maximum speed capacity, weight and/or other features do not comply with the mandatory requirements imposed by law. With respect to maximum speed capacity restriction, certain States require that an electric kickscooters' maximum speed capacity shall be capped at / limited to a specific miles per hour if it is for on-road use, and the cap / limit varies in different States. By way of examples, the States that impose such maximum speed capacity restriction include New York, Florida, Arizona, New Jersey etc. In the event you intend to use this product on-road in a State that imposes such maximum speed capacity restriction, you MUST select a proper lower speed mode of this Product to assure that the product' s maximum speed capacity under such speed mode complies with the
law. In the event the maximum speed capacity of the lowest speed mode of this product nevertheless exceeds the maximum speed capacity restriction imposed by a State for on-road use, you shall not use this product on-road in that State. Furthermore, a State may have other law regulating on-road use of this product, such as maximum speed requirement and/or helmet requirement. In addition to State law, there may be further restrictions or prohibition on use of electric kickscooters by local law and/or regulations. For off-road use of this product, there may be other restrictions and/or limitations imposed by the property owner or others. The App of the product may provide additional useful information related to this matter.
Disclaimer: this is not a legal opinion or legal advice. The information provided herein (including in the app) is for your convenience and information purpose only. It is not intended to cover every piece of law and/or regulation that may be applicable to this product. Segway and Ninebot explicitly hereby disclaim any and all warranty and/or representation, express or implied, related to completeness, accuracy, up-to-date of such information. Segway and/or Ninebot reserves the right but not obligation to correct, implement and/or update the information. You shall use the information at your own risk. It is your sole responsibility to learn and understand any and all the law and/or regulation, requirements, prohibition, restriction and/or limitation imposed by either law, government authority, court, private party or the others that may apply to your use of this product.

[2] Theoretical Range: Tested while riding with a full battery, 165 lbs (75 kg) load, 77°F (25°C), at the speed of 9.9 mph (16 km/h) on average on pavement.

[3] Range at Max. Speed: Tested while riding with a full battery, 165 lbs (75 kg) load, 77°F (25°C), at the max. speed on average on pavement.

❸ Certifications

This product is certified to ANSI/CAN/UL-2272.
The battery complies with UN/DOT 38.3.
The battery complies with ANSI/CAN/UL-2271.

Federal Communications Commission (FCC) Compliance Statement for USA

This device complies with part 15 of the FCC rules. Operation is subject to the following two conditions: (1) This device may not cause harmful interference, and (2) this device must accept any interference received, including interference that may cause undesired operation.

Any Changes or modifications not expressly approved by the party responsible for compliance could void the user's authority to operate the equipment.

NOTE

This equipment has been tested and found to comply with the limits for a Class B digital device, pursuant to part 15 of the FCC Rules. These limits are designed to provide reasonable protection against harmful interference in a residential installation. This equipment generates, uses and can radiate radio frequency energy and, if not installed and used in accordance with the instructions, may cause harmful interference to radio communications. However, there is no guarantee that interference will not occur in a particular installation. If this equipment does cause harmful interference to radio or television reception, which can be determined by turning the equipment off and on, the user is encouraged to try to correct the interference by one or more of the following measures:
—Reorient or relocate the receiving antenna.
—Increase the separation between the equipment and receiver.
—Connect the equipment into an outlet on a circuit different from that to which the receiver is connected.
—Consult the dealer or an experienced radio/TV technician for help.

This equipment complies with FCC radiation exposure limits set forth for an uncontrolled environment. This equipment should be installed and operated with minimum distance 20cm between the radiator & your body. Cet équipement est conforme aux limites d'exposition aux radiations de la IC définies pour un environnement non contrôlé. Cet équipement doit être installé et utilisé à une distance minimale de 20 cm entre le radiateur et votre corps.

Industry Canada (IC) Compliance Statement for Canada

This device complies with Industry Canada license-exempt RSS standard (s). Operation is subject to the following two conditions: (1) this device may not cause interference, and (2) this device must accept any interference, including interference that may cause undesired operation of the device.

CAN ICES-3 (B)/NMB-3(B)

Le présent appareil est conforme aux CNR d'Industrie Canada applicables aux appareils radio exempts de licence.

L'exploitation est autorisée aux deux conditions suivantes : (1) l'appareil ne doit pas produire de brouillage, et (2) l'utilisateur de l'appareil doit accepter tout brouillage radioélectrique subi, même si le brouillage est susceptible d'en compromettre le fonctionnement.

Neither Segway Inc. nor Ninebot is responsible for any changes or modifications not expressly approved by Segway Inc. or Ninebot. Such modifications could void the user's authority to operate the equipment.

Use of the Works with Apple badge means that a product has been designed to work specifically with the technology identified in the badge and has been certified by the product manufacturer to meet Apple Find My network product specifications and requirements. Apple is not responsible for the operation of this device or use of this product or its compliance with safety and regulatory standards.

Model: 051501U
FCC ID: 2ALS8-KS0013
IC ID: 22636-KS0013

❹ Trademark

Ninebot is the trademark of Ninebot (Beijing) Tech Co., Ltd; Segway and the Rider Design are the registered trademarks of Segway Inc., App Store, Apple Logo, Apple, Apple Find My, Apple Watch, Find My, iPhone, iPad, iPadOS, Mac, macOS and watchOS are trademarks of Apple Inc. IOS is a trademark of Cisco and is used under license. Android, Google Play and the Google Play logo are trademarks of Google LLC.The Bluetooth® word mark and logos are registered trademarks owned by Bluetooth SIG, Inc. and any use of such marks by Segway-Ninebot is under license. Other trademarks and trade names are those of their respective owners.

The KickScooter is covered by relevant patents. For patent information, go to http://www.segway.com

We have attempted to include descriptions and instructions for all the functions of the KickScooter at the time of printing. However, due to constant improvement of product features and changes of design, your KickScooter may difer slightly from the one shown in this document. Scan the QR code or visit the Apple App Store (iOS) or the Google Play Store (Android) to download and install the App.

Please note that there are multiple Segway and Ninebot models with different functions, and some of the functions mentioned herein may not be applicable to your unit. The manufacturer reserves the right to change the design and functionality of the KickScooter product and documentation without prior notice.

© 2022 Ninebot (Beijing) Tech Co., Ltd. All rights reserved.

（※The Segway-Ninebot App can support KickScooter with built-in Bluetooth）

❺ Recommended Maintenance Schedule

To ensure safe riding, day to day care and regular maintenance are essential. You, the owner, have control and knowledge of how often you use your scooter, how hard you use it and where you use it. It is the owner's responsibility to perform regular checks and bring your scooter to authorized service center for inspection and service. Please refer to the maintenance schedule below.

Note: This maintenance schedule charges a service fee.

Item	Component	Maintenance Method	Every 3 months	Every 6 months or every 310 miles (500 km)	Every 1 year or every 621 miles (1,000 km)	Every 3 years or every 6,214 miles (10,000 km)
Mainframe maintenance	Mainframe parts	Use a soft, wet cloth to wipe the mainframe clean.	√	√	√	√
	Tire pressure	Inflate tires to 42-48 psi	√	√	√	√
	Tire wear	Check if the tires are cracked, deformed, or significantly worn.		√	√	√
	Screws on the stem top	Tighten the screws fixed with the handlebar and the stem. The suggested torque is 5.5±0.5 N·m.	√	√	√	√
		Tighten the screw on the throttle. The suggested torque is 0.9±0.06 N·m. Tighten the screws on the brake lever. The suggested torque is 6±1 N·m. Tighten the screws on the stem top. The suggested torque is 8.5±0.5 N·m.		√	√	√
	Screws on the folding mechanism	Tighten the fixing screws of the folding handle and the front fork, Two lateral screws at the side, the recommended torque is 15 ± 1N · m Fold and unfold, the upper vertical screw, the recommended torque is 15 ± 1N · m Fold the connecting rod, and fasten the connecting rod screws when rocking on the bike. The folding is smooth without shaking.		√	√	√

Item	Component	Maintenance Method	Every 3 months	Every 6 months or every 310 miles (500 km)	Every 1 year or every 621 miles (1,000 km)	Every 3 years or every 6,214 miles (10,000 km)
Function inspection	Hub motor	To accelerate and decelerate, check if the hub motor is stalled or has abnormal sounds.			√	√
	Front wheel maintenance	Check if the front wheel is stalled or gets shaky, or the axis shaft is unbalanced.			√	√
	Brake adjustment	Tighten brake: Turn the brake adjusting nut counterclockwise by 8 mm (5/16") open-end wrench to adjust the brake system, then turn the fixing nut clockwise by the open-end wrench. Loosen brake: Turn the fixing nut counterclockwise by 8 mm (5/16") open-end wrench, then turn the brake adjusting nut clockwise by the open-end wrench to adjust the brake system. Test standard: The braking distance is no longer than 6 m (19.7 ft) when braking at a speed of 20 km/h (12.4 mph).		√	√	√
	Drum brake	Front wheel can rotate normally without abnormal sound. Front wheel can be braked after squeezing the brake lever.		√	√	√
	Taillight	Squeeze the brake lever, the tail light works normally.		√	√	√
	Headlight	Check the headlight and see if it lights brightly.		√	√	√
	Direction indicators	Toggle the direction indicator button to the left/right respectively, check if the direction indicators on the left/right side flash normally.		√	√	√
	Dashboard	Power on the scooter, the dashboard works properly.		√	√	√
	Horn	Press the horn button and the sound is loud.		√	√	√
	Throttle	Press and hold the throttle then release it, checking for acceleration and deceleration. Note: Release it, check if the throttle will back to the position.		√	√	√

Item	Component	Maintenance Method	Every 3 months	Every 6 months or every 310 miles (500 km)	Every 1 year or every 621 miles (1,000 km)	Every 3 years or every 6,214 miles (10,000 km)
Function inspection	Fault detection	After connecting with the Segway-Ninebot app: 1) Update the firmware to the latest version. 2) Check if the notification of the corresponding error code and possible causes will prompt when the scooter detects an error		√	√	√
	Charging	Charge the scooter: 1) Check if the current battery power displays on the dashboard. 2) Check the LED indicator on the battery charger. Charging: red, Fully charged: green.		√	√	√
	Control buttons	Press or toggle the button 3 times without failure.		√	√	√
	Turning	Test with left turns and right turns (the steering angle is 60). No resistance or lag when turning.			√	√
Important parts	Battery assembly	The battery need to be replaced when it is charged and discharged for 500 times or the total mileage is more than 6,214 miles (10,000 km). Note: It is recommended to charge once every 60 days for long-term storage.	After 3 years' or 6,214 miles' (10,000 km's) riding, the abnormal parts of the kickscooter have to be repleced immediately.			√
	Controller					
	Hub motor					
Functional parts	Rear wheel assembly					
	Throttle & Brake lever					
	Front fork assembly					
	Folding mechanism					
	Drumbrake					
	Dashboard Cover					

❶ Diagramme

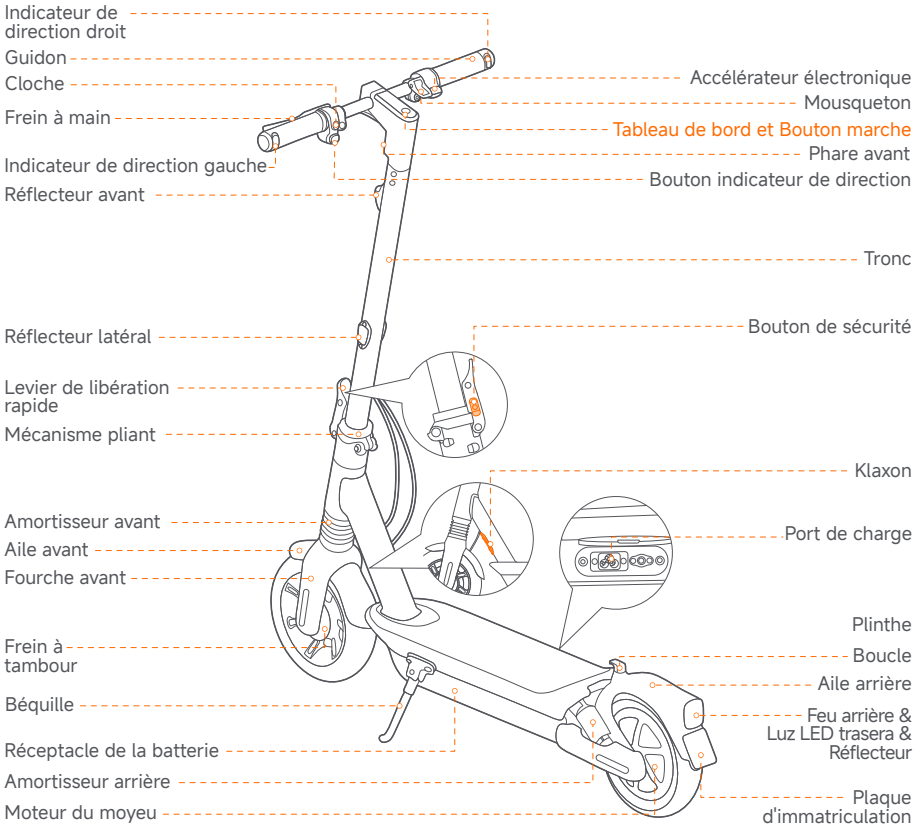

Tableau de bord et Bouton marche

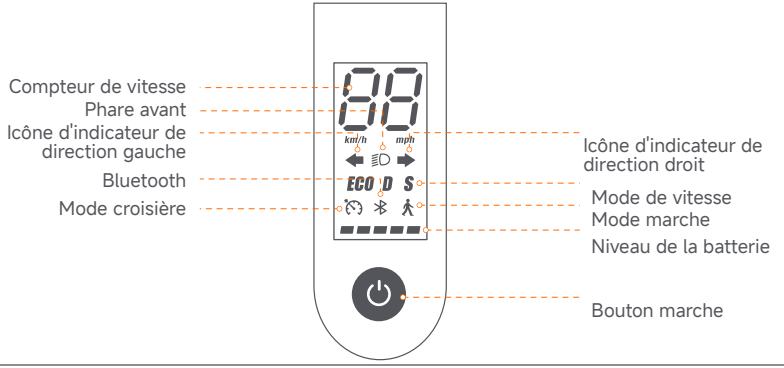

Bouton marche : Appuyez brièvement pour allumer. Appuyez sur le bouton pendant 3 secondes pour éteindre la trottinette. Lorsque l'appareil est allumé, cliquez une fois pour allumer / éteindre le phare avant & feu arrière, double-cliquez pour modifier le mode de vitesse.

Compteur de vitesse : Indique la vitesse actuelle. Affiche également les codes d'erreur lorsque des problèmes sont détectés.

*Après avoir réglé la vitesse de démarrage à <1.86 mph (3 km/h), le KickScooter entrera automatiquement en mode Parking (P) lors de la mise sous tension, et le KickScooter est incapable d'accélérer avec « P » affiché sur le compteur de vitesse. Le pilote doit quitter le mode Parking (P) en appuyant une fois sur le levier de frein ou en accélérant le KickScooter à plus de 3 km/h avant de rouler.

Icône d'indicateur de direction: Lorsque vous tournez à gauche ou à droite, appuyez sur le bouton « ← » (gauche) ou « → » (droite) sur le commutateur d'indicateur de direction avant. Ensuite, l'indicateur de direction clignotera de manière régulière et s'éteindra automatiquement après 30 secondes.

Mode marche: La vitesse maximale est de 3.1 mph (5 km/h).Le phare avant et le feu arrière sont toujours allumés et ne peuvent pas être éteints.

* Comment activer dans l'application: appuyez sur le menu coulissant > Paramètres > Mode marche.

Mode de vitesse : trois modes sont disponibles. La vitesse maximale est la suivante:

La vitesse maximale du mode Sport (S) et la vitesse d'accélération peuvent être ajustées via l' application. (Le niveau de batterie actuel affectera la vitesse maximale.)

Modes \ Projets	Vitesse	Autonomie*
ECO (mode économie d'énergie)	10 mph (16 km/h)	43 miles (70 km)
D (mode Standard)	16 mph (25 km/h)	31 miles (50 km)
S (mode Sport)	20 mph (32 km/h) (Défaut d'usine)	28 miles (45 km)
	22 mph (35 km/h) (Plus de vitesse grâce à l'application Segway-ninebot)	25 miles (40 km)

*Autonomies des modes de vitesse: Testées avec une batterie pleine, une charge de 165 lbs (75 kg), à 77 °F (25 °C), à la vitesse maximale de chaque mode de vitesse en moyenne sur chaussée.

Mode croisière: Activez le Mode croisière via l'application Segway-Ninebot, et il fonctionnera lorsque le pilote appuie et maintient l'accélérateur électronique pendant plus de 5 secondes, le buzzer émettant un long bip. (Le KickScooter ne peut pas entrer en Mode croisière lorsque sa vitesse est inférieure à 3,1 mph (5 km/h)).

Bluetooth : L'icône indique que la trottinette a été connectée avec succès à l'appareil mobile.

Niveau de la batterie : Le niveau total de la batterie équivaut à 5 barres.

* La puissance de la batterie est très faible lorsque la première barre de batterie est rouge. Veuillez recharger votre trottinette immédiatement.

❷ Spécifications

	Article	Paramètre
Produit	Nom	Ninebot KickScooter Max G2
	Modèle	051501U
	Longueur × Largeur × Hauteur	Env. 47,6 × 22,4 × 49,8 in (1210 × 570 × 1264 mm)
	Replié : Longueur × Largeur × Hauteur	Env. 47,6 × 22,4 × 23,8 in (1210 × 570 × 605 mm)
	Poids net	Env. 53,5 lbs (24,25 kg)
Utilisateur	Charge utile max.	265 lbs (120 kg)
	Âge recommandé	16+ ans
	Taille requise	3'11"–6'6" (120-200 cm)
Paramètre s de l'appareil	Vitesse maximale [1]	Env. 20 mph (32 km/h) (Défaut d'usine) Env. 22 mph (35 km/h) (Plus de vitesse grâce à l'application Segway-ninebot)
	Champ d'application théorique [2]	Env. 43 miles (70 km)
	Autonomie en vitesse max. [3]	Env. 28 miles (45 km) conduite à 20 mph (32 km/h) Env. 25 miles (40 km) conduite à 22 mph (35 km/h)
	Inclinaison max.	Env. 22%
	Terrain praticable	Asphalte / chaussée plate ; obstacles < 1 cm ; trous < 3 cm.
	Température d'opération	-10–40°C (14–104°F)
	Température d'entreposage	14–122°F (-10–50°C); Recommandation: 50–86°F (10~30°C)
	Indice IP	IPX5
	Durée de chargement	Env. 6 h
Batterie	Tension nominale	36 V ⎓
	Max. Tension de charge	42 V ⎓
	Température de charge	32–104°F (0–40°C)
	Capacité nominale	15,3 Ah
	Énergie nominale	551 Wh
	Système de gestion de la batterie	Surchauffe, court-circuit, décharge excessive, surintensité et protection de surintensité
Moteur	Puissance nominale	0,45 kW, 450 W
	Puissance max.	1 kW, 1000 W
Chargeur	Modèle	NB-42D0-02D9
	Type	Intégré
	Puissance de sortie	0,1218 kW, 121,8 W
	Tension d'entrée	100–240 V ~ 50–60 Hz, 2,0 A MAX.
	Tension de sortie max.	42 V⎓
	Sortie nominale	2,9 A
Pneu	Pression des pneus	42-48 psi
	Les pneus	Pneus tubeless auto-obturants de 10 pouces

[1] Vitesse maximale : testé en roulant avec une batterie pleine, charge de 75 kg (165 lb) sur la chaussée.
* Certains des facteurs pouvant affecter la vitesse maximale incluent le poids de l'utilisateur, la puissance restante de la batterie, la résistance au vent, etc.

Avertissement : Il est votre obligation légale de vous conformer à la législation et au règlement locaux quand vous utilisez ce produit. Dans certains États aux États-Unis, un kickscooter électronique n' est pas permis d' utiliser à la route publique (c' est-à-dire « la route »), si la capacité de la vitesse maximale, le poids/ ou d' autres caractéristiques qui ne se conforment pas à au règlement obligatoire imposé par la législation. Avec le respect de la contrainte de la capacité de la vitesse maximale, certains États exigent que la vitesse maximale d' un kickscooter électronique doit être plafonné/ limité à un certain mile par heure s' il est pour l' utilisation dans la route, et la plafond/ la limite varie selon les États différents. Par exemples, les États qui imposent à cette contrainte de la capacité de la vitesse maximale comprend New York, Florida, Arizona, New Jersey etc. Si vous avez l' intention d' utiliser ce produit sur la route dans un État qui impose à la contrainte de la vitesse maximales, vous DEVEZ sélectionner un mode de vitesse exact de ce produit pour d' être sûr que la capacité de la vitesse maximale est inférieure à ce mode de vitesse conformé par la législation. Dans l' éventualité d' où la capacité de la vitesse maximale d' un mode le plus bas d' un produit dépasse néanmoins la contrainte de la capacité de la vitesse maximale imposée par l' État pour l' utilisation en route. Vous ne devez pas utiliser ce produit dans la route dans cet État. En outre, un pays pourrait avoir d' autres législation réglementant l' utilisation dans la route de ce produit, comme exigence de la vitesse maximale ou du casque. En plus de la législation de pays, il y aurait d' autres contraintes ou interdictions supplémentaires pour l' utilisation de ce kickscooter électronique par législation et/ou règlement locaux. Pour l' utilisation tout terrain de ce produit, il y aurait d' autres contraintes et/ou limitation imposés par le propriétaire ou d' autres. L' application de ce produit peut offrir les informations utiles supplémentaires liées à ce cas.
Avis de non-responsabilité : Ce n' est pas un avis ou un conseil légal. L' information fournie dans ce présent document (sur l' application compris) est seulement dans le but de votre confort et les informations. Il n' est pas destiné à tous les législation et/ou règlement qui pourraient être applicable à ce produit. Segway et Ninebot rejettent explicitement par ce document présent toute garantie et/ou représentation, expresse ou implicite, l'exhaustivité relatifs, l'exactitude, la mise à jour de ces informations. Segway et/ou Ninebot réserve le droit mais n' a pas l' obligation de corriger, mettre en œuvre et/ou mettre à jour les informations. Vous devez utiliser ce produit à votre propre risque et péril. C' est votre responsabilité d' apprendre et comprendre tous le législations et/ou règlements, exigence, interdiction, contrainte et/ou limitation imposés par la législation entière, une autorité gouvernementale, un tribunal, une partie privée ou autres qui peuvent s'appliquer à votre utilisation de ce produit.

[2] Champ d'application théorique: Testé en roulant avec une batterie pleine, une charge de 165 lbs (75 kg), 77°F (25°C), à la vitesse moyenne de 9,9 mph (16 km/h) en moyenne sur la chaussée.

[3] Autonomie en vitesse max.: Testée en roulant avec une batterie pleine, une charge de 165 lbs (75 kg), 77°F (25°C), à la vitesse maximale en moyenne sur chaussée.

❸ Certifications

Ce produit est certifié ANSI / CAN / UL-2272.
La batterie est conforme à NU/DOT 38.3
La batterie est conforme à la norme ANSI/CAN/UL 2271.

Déclaration de conformité avec la Federal Communications Commission (FCC) pour les Etats-Unis

Cet appareil est conforme à la partie 15 des règles FCC. L'utilisation du produit est soumise aux deux conditions suivantes : (1) Cet appareil ne peut causer d'interférences nuisibles et (2) il doit pouvoir recevoir toute interférence, notamment toute interférence susceptible de provoquer un fonctionnement indésirable.

Tout changement ou modification non expressément approuvé par la partie responsable de la conformité pourrait annuler le droit de l'utilisateur à utiliser l'équipement.

REMARQUE

Cet équipement a été testé et jugé conforme aux limites d'un appareil numérique de classe B, conformément à la partie 15 Règles de la FCC. Ces limites sont établies pour apporter une protection raisonnable contre les interférences nuisibles dans une installation résidentielle. Cet équipement dégage, utilise et peut émettre des fréquences radio et s'il n'est pas installé et utilisé conformément aux instructions, il peut interférer avec les communications radio. Il n'y a toutefois aucune garantie que cette interférence ne se produira pas dans une installation particulière. Si cet équipement cause une interférence nuisible pour la réception de la radio ou de la télévision, ce qui peut être déterminé en éteignant et en allumant l'équipement, l'utilisateur est encouragé à essayer de corriger l'interférence en prenant une ou plusieurs des mesures suivantes :

- Réorienter ou déplacer l'antenne réceptrice.
- Augmenter la séparation entre l'équipement et le récepteur.
- Brancher l'équipement sur une prise d'un circuit différent de celui auquel le récepteur est connecté.
- Demandez l'aide du distributeur ou d'un technicien radio/télé.

Cet équipement est conforme aux limites d'exposition aux rayonnements de la FCC, établies pour un environnement non contrôlé. Cet équipement doit être installé et utilisé en respectant une distance minimale de 20 cm entre le radiateur et votre corps. Cet équipement est conforme aux limites d'exposition aux radiations de la IC définies pour un environnement non contrôlé. Cet équipement doit être installé et utilisé à une distance minimale de 20 cm entre le radiateur et votre corps.

Déclaration de conformité d'Industrie Canada (IC) pour le Canada

Cet appareil est conforme aux normes RSS d'Industrie Canada exemptées de licence. L'utilisation du produit est soumise aux deux conditions suivantes : (1) Ce produit ne peut causer d'interférences nuisibles et (2) il doit pouvoir recevoir toute
Le présent appareil est conforme aux CNR d'Industrie Canada applicables aux appareils radio exempts de licence. L'exploitation est autorisée aux deux conditions suivantes : (1) l'appareil ne doit pas produire de brouillage, et (2) l'utilisateur de l'appareil doit accepter tout brouillage radioélectrique subi, même si le brouillage est susceptible d'en compromettre le fonctionnement.
Ni Segway Inc. ni Ninebot ne sont responsables d'aucune altération ni modification non expressément approuvée par Segway Inc. ou Ninebot. Ce type de modifications ou d'altération pourraient annuler l'autorisation de l'utilisateur de faire fonctionner le produit.

Utilisation Works with Apple Badge signifie que le produit a été conçu pour utiliser exclusivement la technologie identifiée dans le badge et a été certifié conforme par le fabricant du produit Apple Find My network Spécifications et exigences du produit. Apple n'est pas responsable du fonctionnement de cet appareil ou de l'utilisation de ce produit ou de sa conformité aux normes de sécurité et de réglementation.

Model: 051501U
FCC ID: 2ALS8-KS0013
IC ID: 22636-KS0013

❹ Marque commerciale

Ninebot est la marque commerciale de Ninebot (Beijing) Tech Co., Ltd. ; Segway et le Rider Design sont des marques déposées de Segway Inc., App Store, Apple logo, Apple, Apple find my, Apple Watch, find my, iPhone, iPad, iPad os, Mac, MacOs et Watch os sont des marques déposées d'Apple GmbH. IOS est une marque déposée de Cisco et est sous licence. Android, Google Play et le logo Google Play sont des marques commerciales de Google LLC. La marque et les logos Bluetooth® sont des marques déposées appartenant à Bluetooth SIG, Inc. et toute utilisation de ces marques par Segway-Ninebot est sous licence. Les autres marques et noms commerciaux appartiennent à leurs propriétaires respectifs. Le KickScooter est couvert par les brevets pertinents. Pour obtenir des renseignements sur les brevets, rendez-vous sur http://www.segway.com.
Nous nous sommes efforcés d'inclure des descriptions et des instructions pour toutes les fonctions du KickScooter au moment de l'impression. Cependant, en raison de l'amélioration constante des fonctionnalités de l'appareil et des modifications de conception, votre KickScooter peut différer légèrement de celui présenté dans ce document. Scannez le QR code ou visitez l'Apple App Store (iOS) ou le Google Play Store (Android) pour télécharger et installer l'application.
Veuillez noter qu'il existe plusieurs modèles Segway et Ninebot ayant différentes fonctions et certaines des fonctions mentionnées ici peuvent ne pas concerner votre appareil. Le fabricant se réserve le droit de modifier la conception et les fonctionnalités du produit et de la documentation KickScooter sans préavis.
© 2022 Ninebot (Beijing) Tech Co., Ltd. Tous droits réservés.
(※L'application Segway-Ninebot peut prendre en charge le KickScooter avec Bluetooth intégré)

❺ Calendrier d'entretien recommandé

Pour assurer une conduite en toute sécurité, un soin quotidien et un entretien régulier sont essentiels. En tant que propriétaire, vous avez le contrôle et la connaissance de la fréquence à laquelle vous utilisez votre scooter, de l' intensité avec laquelle vous l'utilisez et de l'endroit où vous l'utilisez. Il est de la responsabilité du propriétaire propriétaire d'effectuer ectuer des contrôles réguliers et d'apporter votre scooter à un centre de service agréé pour inspection et entretien. Veuillez vous référer au calendrier d'entretien ci-dessous.

Remarque : ce programme de maintenance facture des frais de service.

Élément	Composant	Méthode d'entretien	Tous les 3 mois	Tous les 6 mois ou tous les 310 miles (500 km)	Tous les 1 an ou tous les 621 miles (1,000 km)	Tous les 3 ans ou tous les 6,214 miles (10,000 km)
Maintenance du cadre	Pièces du cadre	Utilisez un chiffon doux et humide pour essuyer le châssis principal pour le nettoyer.	√	√	√	√
	Pression des pneus	Gonflez les pneus à 42-48 psi	√	√	√	√
	Usure des pneus	Vérifiez si les pneus sont fissurés, déformés ou très usés.		√	√	√
	Vis sur le dessus de la tige	Serrez les vis fixées au guidon et à la tige. Le couple suggéré est de 5,5±0,5 N·m.	√	√	√	√
		Serrez la vis sur l'accélérateur électronique. Le couple suggéré est de 0,9±0,06 N·m. Serrez les vis sur les leviers de frein. Le couple suggéré est de 6±1 N·m. Serrez les vis sur le dessus de la tige. Le couple suggéré est de 8,5±0,5 N·m.		√	√	√
	Vis sur le mécanisme de pliage	Serrer les vis de fixation de la poignée pliante et de la fourche avant, Deux vis transversales latérales avec un couple recommandé de 15 ± 1n·m Pliez et Dépliez la vis verticale supérieure avec un couple recommandé de 15 ± 1n·m Pliez la tige de raccordement, serrez les vis de la tige de raccordement lorsque vous roulez, pliez en douceur sans secousses.		√	√	√

Élément	Composant	Méthode d'entretien	Tous les 3 mois	Tous les 6 mois ou tous les 310 miles (500 km)	Tous les 1 an ou tous les 621 miles (1,000 km)	Tous les 3 ans ou tous les 6,214 miles (10,000 km)
Contrôle des fonctions	Moyeu moteur	Pour accélérer et décélérer, vérifiez si le moyeu moteur est bloqué ou émet des sons anormaux.			√	√
	Entretien des roues avant	Vérifiez si la roue avant est bloquée ou tremblante, ou si l'arbre de l'axe est déséquilibré.			√	√
	Réglage du frein à disque	Serrer le frein : tournez l'écrou de réglage du frein sur 8 mm (5/16 po) dans le sens antihoraire avec la clé à fourche pour régler le système de freinage, puis tournez l'écrou de fixation dans le sens horaire avec la clé à fourche. Desserrer le frein : tournez l'écrou de fixation sur 8 mm (5/16 po) dans le sens antihoraire avec la clé à fourche, puis tournez l'écrou de réglage du frein dans le sens horaire avec la clé à fourche pour régler le système de freinage. Norme de test : la distance de freinage ne dépasse pas 6 m (19,7 pi) lorsque vous freinez à une vitesse de 20 km/h (12,4 mi/h).		√	√	√
	Frein à tambour	La roue avant tourne normalement sans bruit anormal. Les roues avant peuvent être freinées lorsque le levier de frein est pressé.		√	√	√
	Feu arrière	Serrez les leviers de frein, le feu arrière fonctionne normalement.		√	√	√
	Feu de route	Vérifiez le feu de route et voyez s'il s'allume bien.		√	√	√
	Indicateurs de direction	Basculez le bouton des indicateurs de direction vers la gauche/droite respectivement, vérifiez si les indicateurs de direction du côté gauche/droit clignotent normalement.		√	√	√
	Tableau de bord	Allumez le scooter, le tableau de bord fonctionne correctement.		√	√	√
	Klaxon	Appuyez sur le bouton klaxon et le son est fort.		√	√	√
	Accélérateur électronique	Appuyez sur l'accélérateur électronique et maintenez-le enfoncé, puis relâchez-le, en vérifiant l'accélération et la décélération.Remarque : relâchez-le, vérifiez si l'accélérateur électronique revient à la position.		√	√	√

Élément	Composant	Méthode d'entretien	Tous les 3 mois	Tous les 6 mois ou tous les 310 miles (500 km)	Tous les 1 an ou tous les 621 miles (1,000 km)	Tous les 3 ans ou tous les 6,214 miles (10,000 km)
Contrôle des fonctions	Détection de panne	Après connexion avec l'application Segway-Ninebot : 1) Mettez à jour le firmware vers la dernière version. 2) Vérifiez si la notification du code d'erreur correspondant et des causes possibles s'affiche lorsque le scooter détecte une erreur.		√	√	√
	Chargement	Chargez le scooter : 1) Vérifiez si la puissance actuelle de la batterie s'affiche sur le tableau de bord. 2) Vérifiez l'indicateur LED sur le chargeur de batterie. Charge : rouge, complètement chargé : vert.		√	√	√
	Boutons de contrôle	Appuyez ou basculez le bouton 3 fois sans échec.		√	√	√
	Tourner	Testez avec des virages à gauche et des virages à droite (l'angle de braquage est de 60).Pas de résistance ni de décalage lors des virages.			√	√
Pièces importantes	Ensemble de batterie	Lorsque la batterie est chargée 500 fois ou que le kilométrage total dépasse 6,214 miles (10,000 km), la batterie doit être remplacée. Note: il est recommandé de charger tous les 60 jours pour un stockage à long terme.				
	Manette	Après 3 ans ou 6,214 miles (10,000 km) de conduite, les pièces anormales du KickScooter doivent être remplacées immédiatement.				√
	Moyeu moteur					
Pièces fonctionnelles	Montage de la roue arrière					
	Leviers d'accélérateur et de frein					
	Ensemble de fourche avant					
	Mécanisme de pliage					
	Frein à tambour					
	Couvercle du tableau de bord					

❶ Diagrama

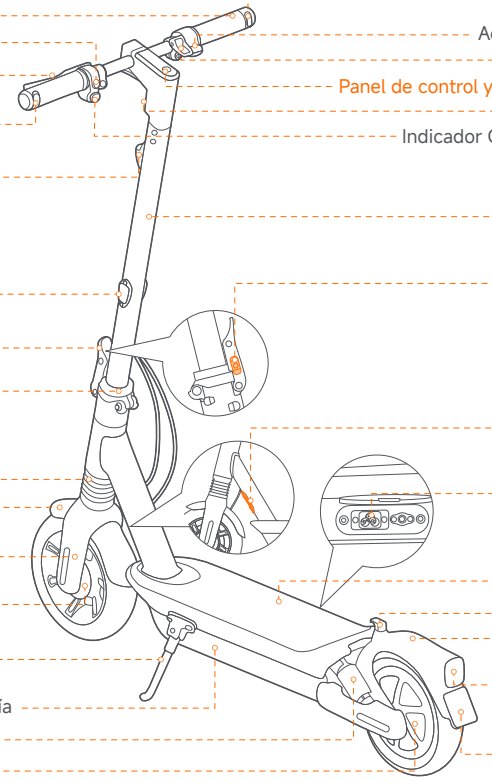

Panel de control y botón de encendido

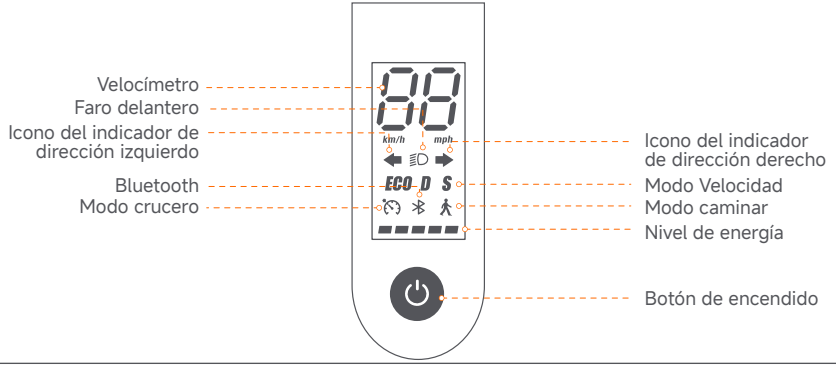

Botón de encendido: Pulsación breve para encender. Mantenga presionado el botón 3 segundos para apagar el patinete. Cuando el patinete está encendido, una pulsación para encender / apagar el faro delantero y luz trasera, dos pulsaciones para cambiar el modo de velocidad.

Velocímetro: Indica la velocidad actual. También muestra códigos de error si se detectan averías.

*Después de establecer la velocidad inicial en <1.86 mph (3 km/h), el KickScooter accederá automáticamente al modo de estacionamiento (P) al encenderse. El KickScooter no podrá acelerar con "P" en el velocímetro. El conductor debe salir del modo de estacionamiento (P) apretando la palanca del freno una vez o acelerando el KickScooter a más de 3 km/h antes de empezar la conducción.

Icono del indicador de dirección: Cuando gire a la izquierda o a la derecha, presione el botón "←" (izquierda) o "→" (derecha) en el interruptor del indicador de dirección delantero. A continuación, el indicador de dirección parpadeará de forma periódica y se apagará automáticamente después de 30 segundos.

Modo caminar: La velocidad máxima es de 3,1 mph (5 km/h). El faro y la luz trasera están siempre encendidos y no se pueden apagar.

* Cómo habilitar en la aplicación: toca el menú de diapositivas > Configuración > Modo caminar.

Modo de velocidad: Hay tres modos disponibles. La velocidad máxima es:

La velocidad máxima del modo deportivo (S) y la velocidad de aceleración se pueden ajustar a través de la aplicación (el nivel actual de la batería afectará a la velocidad máxima).

Modes / Proyecto	Velocidad	Alcance*
ECO (modo de ahorro energético)	10 mph (16 km/h)	43 miles (70 km)
D (modo estándar)	16 mph (25 km/h)	31 miles (50 km)
S (modo deportivo)	20 mph (32 km/h) (Condición predeterminada de fábrica)	28 miles (45 km)
	22 mph (35 km/h) (Mayor velocidad a través de la aplicación Segway-ninebot)	25 miles (40 km)

*Alcances de modos de velocidad: Probados mientras se conduce con batería llena, 165 lb (75 kg) de carga, 77°F (25°C), a la velocidad máxima de cada modo de velocidad en promedio en el pavimento.

Modo crucero: Habilite el modo crucero a través de la aplicación Segway-Ninebot. Funcionará cuando el conductor mantenga presionado el acelerador durante más de 5 segundos, sonando un pitido largo (el KickScooter no puede acceder al modo crucero cuando la velocidad es inferior a 3,1 mph (5 km/h)).

Bluetooth: El icono indica que el patinete se ha conectado al dispositivo móvil correctamente.

Nivel de energía: El nivel total de la batería es igual a 5 barras.

* La energía de la batería es muy baja cuando la primera barra de la batería es roja. Cargue su KickScooter inmediatamente.

❷ Especificaciones

	Articulo	Parámetro
Producto	Nombre	Ninebot KickScooter Max G2
	Modelo	051501U
	Largo × Ancho × Alto	Aprox. 47,6 × 22,4 × 49,8 in (1210 × 570 × 1264 mm)
	Plegado: Largo × Ancho × Alto	Aprox. 47,6 × 22,4 × 23,8 in (1210 × 570 × 605 mm)
	Peso neto	Aprox. 53,5 lbs (24,25 kg)
Usuario	Carga útil máxima	265 lbs (120 kg)
	Edad recomendada	16+ años
	Altura necesaria	3'11"–6'6" (120-200 cm)
Parámetros de la máquina	Velocidad máxima [1]	Aprox. 20 mph (32 km/h) (Condición predeterminada de fábrica) Aprox. 22 mph (35 km/h) (Mayor velocidad a través de la aplicación Segway-ninebot)
	Alcance teórico [2]	Aprox. 43 miles (70 km)
	Alcance por debajo de la velocidad máxima [3]	Aprox. 28 miles (45 km) conducir a 20 mph (32 km/h) Aprox. 25 miles (40 km) conducir a 22 mph (35 km/h)
	Pendiente máxima	Aprox. 22%
	Terreno apropiado	Asfalto/pavimento plano; obstáculos < 1 cm; aberturas < 3 cm.
	Temperatura de operación	14–104°F (-10–40°C)
	Temperatura de almacenamiento	14–122°F (-10–50°C); Recomendación: 50–86°F (10~30°C)
	Índice IP	IPX5
	Duración de la carga	Aprox. 6 h
Batería	Voltaje nominal	36 V ⎓
	Voltaje de carga máximo	42 V ⎓
	Temperatura de carga	32–104°F (0–40°C)
	Capacidad nominal	15,3 Ah
	Energía nominal	551 Wh
	Sistema de gestión de la batería	Protección contra sobrecalentamiento, sobredescarga, cortocircuito, sobrecorriente y sobrecarga
Motor	Potencia nominal	0,45 kW, 450 W
	Máx. potencia	1 kW, 1000 W
Cargador	Modelo	NB-42D0-02D9
	Tipo	Integrado
	Potencia de salida	0,1218 kW, 121,8 W
	Voltaje de entrada	100–240 V ~ 50–60 Hz, 2,0 A MAX.
	Tensión de salida máxima	42 V ⎓
	Salida nominal	2,9 At
Rueda	Presión de los neumáticos	42-48 psi
	Llantas	Neumáticos sin cámara autosellantes de 10 pulgadas

[1] Velocidad máxima : probado mientras se conduce con una batería llena, 75 kg (165 lbs) de carga sobre pavimento.
* Algunos de los factores que pueden afectar la velocidad máxima incluyen el peso del conductor, la energía restante de la batería, la resistencia al viento, etc.

Advertencia: es su deber legal cumplir con las leyes y regulaciones de tránsito locales al usar este producto. En los Estados Unidos, en ciertos Estados, no se permite el uso de un patinete eléctrico en la vía pública (es decir, "on-road"), si su capacidad máxima de velocidad, peso y/u otras características no cumplen con los requisitos obligatorios impuesto por la ley. Con respecto a la restricción de la capacidad de velocidad máxima, ciertos estados exigen que la capacidad de velocidad máxima de un patinete eléctrico tenga un límite máximo de millas por hora si es para uso en carretera, y el límite máximo varía en diferentes estados. A modo de ejemplo, los Estados que imponen dicha restricción de capacidad de velocidad
máxima incluyen Nueva York, Florida, Arizona, Nueva Jersey, etc. En el caso de que pretenda utilizar este producto en carretera en un estado que impone dicha restricción de capacidad de velocidad máxima, DEBE seleccionar un modo de velocidad inferior adecuado de este Producto para asegurarse de que la capacidad de velocidad máxima del producto en dicho modo de velocidad cumpla con la ley. En caso de que la capacidad de velocidad máxima del modo de velocidad más bajo de este producto exceda la restricción de capacidad de velocidad máxima impuesta por un estado para uso en carretera, no deberá usar este producto en carretera en ese estado. Además, un estado puede tener otra ley que regule el uso en carretera de este producto, como el requisito de velocidad máxima y/o el requisito de casco. Además de la ley estatal, puede haber otras restricciones o prohibiciones en el uso de patinetes eléctricos por parte de la ley y/o los reglamentos locales. Para el uso fuera de la carretera de este producto, puede haber otras restricciones y/o limitaciones impuestas por el dueño de la propiedad u otros. La aplicación del producto puede proporcionar información útil adicional relacionada con este asunto.
Descargo de responsabilidad: esto no es una opinión legal ni un consejo legal. La información proporcionada en este documento (incluso en la aplicación) es solo para su conveniencia e información. No pretende cubrir todas las leyes y/o reglamentos que puedan ser aplicables a este producto. Segway y Ninebot renuncian explícitamente por la presente a cualquier y toda garantía y/o representación, expresa o implícita, relacionada con la integridad, precisión y actualización de dicha información. Segway y/o Ninebot se reservan el derecho pero no la obligación de corregir, implementar y/o actualizar la información. Deberá utilizar la información bajo su propio riesgo. Es su exclusiva responsabilidad aprender y comprender todas y cada una de las leyes y/o reglamentos, requisitos, prohibiciones, restricciones y/o limitaciones impuestas por la ley, autoridad gubernamental, tribunal, parte privada u otros que puedan aplicarse a su uso de este producto.

[2] Alcance teórico: Probado mientras se conduce con la batería totalmente cargada, 75 kg (165 lb) de carga, 25 °C (77 °F), a unavelocidad de 9,9 mph (16 km/h) de promedio sobre pavimento.

[3] Alcance por debajo de la velocidad máxima: Probado mientras se circula con la batería llena, 165 lb (75 kg) de carga, 77 °F (25°C), a la velocidad máxima media sobre asfalto.

❸ Homologaciones

Este producto cumple con las normativas ANSI/CAN/UL-2272.
La batería es conforme con UN/DOT 38.3.
La batería cumple con ANSI/CAN/UL-2271.

Declaración de Conformidad de la Comisión Federal de Comunicaciones (FCC) de EE. UU.

Este dispositivo es conforme con la sección 15 de las normas FCC. El funcionamiento está sujeto a las siguientes dos condiciones: (1) Este dispositivo no puede causar interferencias dañinas y (2) este dispositivo debe aceptar cualquier interferencia recibida, incluidas las interferencias que puedan provocarle un funcionamiento no deseado.
Cualquier cambio o modificación no autorizado expresamente por la parte responsable del cumplimiento podría anular el permiso del usuario para manejar el equipo.

NOTA
Este equipo ha sido probado y cumple con los límites para un dispositivo digital de Clase B, de acuerdo con la sección 15 de las
normas FCC. Estos límites están diseñados para proporcionar una protección razonable contra interferencias perjudiciales en una instalación residencial. Este equipo genera, utiliza y puede irradiar energía de radiofrecuencia y, si no se instala y utiliza de
acuerdo con las instrucciones, puede causar interferencias perjudiciales en las comunicaciones de radio. Sin embargo, no existe garantía de que no puedan producirse interferencias en una instalación en particular Si este equipo provoca interferencias dañinas a la recepción de radio o televisión, que pueden determinarse encendiendo y apagando el aparato, se aconseja al usuario que corrija la interferencia aplicando una o varias de las siguientes medidas:
— Reorientar o recolocar la antena receptora.
— Aumentar la separación entre el equipo y el receptor.
— Conectar el equipo a un enchufe de un circuito distinto del que va conectado el receptor.
— Consultar al distribuidor o a un técnico de radio/TV con experiencia.
Este equipo respeta los límites de exposición a la radiación de la FCC establecidos para un entorno no controlado. Este equipo
debe instalarse y manejarse a una distancia mínima de 20 cm entre el radiador y su cuerpo. Cet équipement est conforme aux
limites d'exposition aux radiations de la IC définies pour un environnement non contrôlé. Cet équipement doit être installé et utilisé à une distance minimale de 20 cm entre le radiateur et votre corps.
Declaración de conformidad de Industry Canada (IC) para Canadá
Este dispositivo cumple con los estándares RSS exentos de licencia de Industry Canada. El funcionamiento está sujeto a las siguientes dos condiciones: (1) este dispositivo no puede causar interferencias, y (2) este dispositivo debe aceptar cualquier interferencia, incluidas las interferencias que puedan causar un funcionamiento no deseado del dispositivo.
CAN ICES-3 (B)/NMB-3(B)

Le présent appareil est conforme aux CNR d'Industrie Canada applicables aux appareils radio exempts de licence.
L'exploitation est autorisée aux deux conditions suivantes : (1) l'appareil ne doit pas produire de brouillage, et (2) l'utilisateur de l'appareil doit accepter tout brouillage radioélectrique subi, même si le brouillage est susceptible d'en compromettre le fonctionnement.
Ni Segway Inc. ni Ninebot se hacen responsables de cambios o modificaciones no autorizados expresamente por Segway Inc. o Ninebot. Tales modificaciones podrían invalidar el permiso del usuario para usar el equipo.
Uso Works with Apple La insignia significa que el producto ha sido diseñado para usar específicamente la tecnología identificada en la insignia y ha sido certificado por el fabricante del producto como conforme. Apple Find My network Especificaciones y requisitos del producto. Apple no es responsable del funcionamiento de este dispositivo o del uso de este producto o si cumple con las normas de Seguridad y supervisión.

Model: 051501U
FCC ID: 2ALS8-KS0013
IC ID: 22636-KS0013

❹ Marca comercial

Ninebot est la marque commerciale de Ninebot (Beijing) Tech Co., Ltd. ; Segway et le Rider Design sont des marques déposées de Segway Inc., APP store, Apple logo, apple, Apple find my, Apple watch, find my, iphone, ipad, ipados, mac, MacOS y watchos son marcas comerciales de Apple AG. los es una marca registrada de Cisco y se utiliza con licencia. Android, Google Play et le logo Google Play sont des marques commerciales de Google LLC. La marque et les logos Bluetooth® sont des marques déposées appartenant à Bluetooth SIG, Inc. et toute utilisation de ces marques par Segway-Ninebot est sous licence. Les autres marques et noms commerciaux appartiennent à leurs propriétaires respectifs. Le KickScooter est couvert par les brevets pertinents. Pour obtenir des renseignements sur les brevets, rendez-vous sur http://www.segway.com.
Nous nous sommes efforcés d'inclure des descriptions et des instructions pour toutes les fonctions du KickScooter au moment de l'impression. Cependant, en raison de l'amélioration constante des fonctionnalités de l'appareil et des modifications de conception, votre KickScooter peut différer légèrement de celui présenté dans ce document. Scannez le QR code ou visitez l'Apple App Store (iOS) ou le Google Play Store (Android) pour télécharger et installer l'application.
Veuillez noter qu'il existe plusieurs modèles Segway et Ninebot ayant différentes fonctions et certaines des fonctions mentionnées ici peuvent ne pas concerner votre appareil. Le fabricant se réserve le droit de modifier la conception et les fonctionnalités du produit et de la documentation KickScooter sans préavis.
© 2022 Ninebot (Beijing) Tech Co., Ltd. Tous droits réservés.
(※L'application Segway-Ninebot peut prendre en charge le KickScooter avec Bluetooth intégré)

❺ Recommended Maintenance Schedule

Para garantizar una conducción segura, el cuidado diario y el mantenimiento regular son esenciales. Usted, el propietario, debe conocer y controlar la frecuencia con la que usa su patinete, la intensidad con la que lo usa y dónde lo usa. Es responsabilidad del propietario efectuar revisiones periódicas, y llevar su patinete a un taller autorizado para su inspección y servicio. Consulte el programa de mantenimiento a continuación.

Nota: El programa de mantenimiento precisa el pago de la tarifa de servicio.

Elemento	Componente	Método de mantenimiento	Cada 3 meses	Cada 6 meses o cada 310 millas (500 km)	Cada 1 año o cada 621 millas (1,000 km)	Cada 3 años o cada 6,214 millas (10,000 km)
Mantenimiento del cuadro	Piezas del cuadro	Use un paño suave y húmedo para limpiar el cuadro.	√	√	√	√
	Presión de los neumáticos	Infle los neumáticos a 42-48 psi.	√	√	√	√
	Desgaste de los neumáticos	Compruebe si los neumáticos están agrietados, deformados o muy gastados.		√	√	√
	Tornillos en la parte superior del mástil	Apriete los tornillos fijados al manillar y al mástil. El par de torsión sugerido es de 5,5±0,5 N.m.	√	√	√	√
		Apriete el tornillo del acelerador. El par sugerido es de 0,9±0,06 N·m. Apriete los tornillos de las palancas de freno. El par sugerido es de 6±1 N·m. Apriete los tornillos en la parte superior del mástil. El par sugerido es de 8,5±0,5 N·m.		√	√	√
	Tornillos en el mecanismo de plegado	Apriete los tornillos de fijación del mango plegable y la horquilla delantera, Dos tornillos laterales, el par recomendado es de 15 ± 1 n·m Plegado y desenrollado, tornillo vertical superior, par recomendado de 15 ± 1 n·m Barra de conexión plegable, se requiere apretar el tornillo de la barra de conexión cuando se monta y se balancea, el pliegue es suave y no se balancea.		√	√	√

Elemento	Componente	Método de mantenimiento	Cada 3 meses	Cada 6 meses o cada 310 millas (500 km)	Cada 1 año o cada 621 millas (1,000 km)	Cada 3 años o cada 6,214 millas (10,000 km)
Inspección de funciones	Motor de rueda	Para acelerar y desacelerar, verifique si el motor derueda está atascado o tiene sonidos anormales.			√	√
	Mantenimiento de la rueda delantera	Compruebe si la rueda delantera está atascada o tiembla, o si el eje está desequilibrado.			√	√
	Ajuste del freno de disco	Apretar el freno: Gire la tuerca de ajuste del freno en sentido antihorario con una llave de boca de 8 mm (5/16") para ajustar el sistema de frenado; a continuación, gire la tuerca de fijación en sentido horario con la llave de boca. Aflojar el freno: Gire la tuerca de fijación en sentido antihorario con una llave de boca de 8 mm (5/16"); a continuación, gire la tuerca de ajuste del freno en sentido horario con la llave de boca para ajustar el sistema de frenado. Estándar de prueba: La distancia de frenado no es superior a 6 m (19,7 pies) cuando se frena a una velocidad de 20 km/h (12,4 mph).		√	√	√
	Freno de tambor	La ruota anteriore può ruotare normalmente senza suono anormale. La ruota anteriore può essere frenata dopo aver premuto la leva del freno.		√	√	√
	Luz trasera	Apriete las palancas de freno, el faro trasero funciona con normalidad.		√	√	√
	Faro	Revise el faro y vea si se enciende con fuerza.		√	√	√
	Indicadores de dirección	Mueva el botón del indicador de dirección hacia la izquierda/derecha respectivamente, compruebe si los indicadores de dirección del lado izquierdo/derecho parpadean normalmente.		√	√	√
	Tablero de instrumentos	Encienda el scooter y el panel de instrumentos funciona correctamente.		√	√	√
	Bocina	Presiona el botón de la bocina.		√	√	√
	Acelerador	Presione y sostenga el acelerador y luego suéltelo, verificando laaceleración y desaceleración. Nota: Suelte el acelerador y compruebe que vuelve a su posición.		√	√	√

Elemento	Componente	Método de mantenimiento	Cada 3 meses	Cada 6 meses o cada 310 millas (500 km)	Cada 1 año o cada 621 millas (1,000 km)	Cada 3 años o cada 6,214 millas (10,000 km)
Inspección de funciones	Detección de fallos	Después de conectarse con la aplicación Segway-Ninebot: 1) Actualice el firmware a la última versión. 2) Compruebe si la notificación del código de error correspondiente y las posibles causas aparecen cuando elpatinete detecta un error.		√	√	√
	Carga	Cargue el patinete: 1) Verifique si la energía actual de la batería se muestra en el panel de control. 2) Revise el indicador LED en el cargador de la batería. Cargando: rojo, Completamente cargado: verde.		√	√	√
	Interruptores de control	Presione o mueva el botón 3 veces sin fallar.		√	√	√
	Giro	Pruebe con giros a la izquierda y giros a la derecha (el ángulo de dirección es 60). Sin resistencia ni retraso al girar.			√	√
Piezas importantes	Batería	La batería debe reemplazarse cuando se cargue y descargue 500 veces o cuando el kilometraje total sea superior a 6,214 millas (10,000 km). Nota: Se recomienda cargar una vez cada 60 días en caso de almacenamiento a largo plazo.				√
	Controlador	Después de 3 a ños o 6,214 millas (10,000 km) de conducción, las partes anormales de la scooter deben reponerse inmediatamente.				
	Motor de rueda					
Piezas funcionales	Montaje de la rueda trasera					
	Palancas de acelerador y freno					
	Horquilla delantera					
	Mecanismo de plegado					
	Freno de tambor					
	Cubierta del salpicadero					

图示	
	裁切线
	压线
	反压线
	齿刀线 x/x mm
	开槽
	粘合区域

成型尺寸	140*140	标签类	±0.5	PE袋类	0~200 ±2 20~500 ±3 ＞500 ±5
展开尺寸	280*140	说明书类/卡片类	±1		
图纸方向	印刷方向	EPE类	+5/-3	模具成型类 (EPS/纸塑等)	外尺寸：0~400 ±2 400~600 ±3 ＞600 ±4 腔体尺寸：+2/-0
公差（无特殊说明下）		纸箱类	单瓦楞 ±3 双瓦楞 ±5		

1.英-EN

2.法-FR

3.西-ES

技术说明：

1、材质：105g金东太空梭哑粉纸_过哑油_正反面专色印_骑马钉

2、印刷颜色：pantone cool gray 11C pantone 1505C

3、物理指标：

4、外观工艺要求：图案、字体完整，清晰；表面洁净；不许有明显的外观不良

5、纸箱接口方式：

6、其它：欧盟RoHS；REACH-SVHC；REACH附录17；POPs；TSCA；CA65；TPCH新增；MOAH&MOSH；

					工艺类别			产品手册-Max G2-美规
					包材定制-说明书类			
					等级	质量		/
标记	处数	更改文件号	姓名	日期	B			
设计	王雪芳	240829	审核		版本	图幅	比例	CE.04.00.0799.08
					A	A0	1:1	
校对	丁华占	240829			投影视角			Segway-Ninebot
标准化			批准		第 1 页 共 1 页			